Серія 5.904-51

3 ДЕФЛЕКТОРИ

Дефлектори призначені для установки на витяжних шахтах для посилення тяги під дією вітру. Дефлектори мають номери від 3 до 10, які відповідають зовнішньому діаметру шахти, вираженому в дециметрах. Номер дефлектора приймається відповідно до розрахунковою кількістю повітря, що видаляється.

Для забезпечення ефективної роботи дефлектори встановлюють 1,5-2 м вище конька даху.

Дефлектори виготовляються із сталевого листа з лакофарбовим покриттям або із сталевого оцинкованого листа.

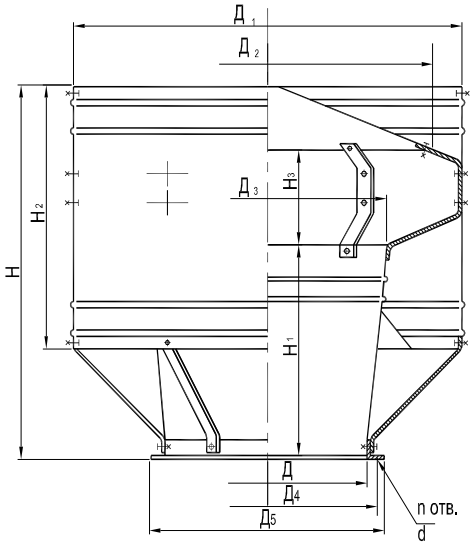

Рисунок 3.1

Таблиця 3.1

№ дефлектора	Позначення	Розміри, мм												Маса, кг
		Д	$Д_1$	$Д_2$	$Д_3$	$Д_4$	$Д_5$	d	n	H	H_1	H_2	H_3	
3	Д 315 Д 315оц	315	510	450	365	345	365	7	8	450	260	300	110	8,3
4	-01; -01оц	400	730	630	470	430	450		10	640	364	430	150	14
5	-02; -02оц	500	950	820	600	530	550			840	520	550	200	31,8
6	-03; -03оц	630	1190	1010	740	660	680	10	12	980	570	680	240	46,5
7	Д 710 Д 710оц	710	1320	1120	830	740	760			1027	523	780	304	77
8	-01; -01оц	800	1530	1320	960	830	850			1285	700	920	350	105
9	-02; -02оц	900	1750	1500	1100	940	964		16	1542	875	1060 998	402	135
10	-03; -03оц	1000	2000	1700	1230	1040	1064			1764	1006	1220 998	458	165

Приклад умовного позначення при замовленні дефлектора з розмірами Д 500 мм, Н 840 мм з оцинкованої сталі:

“Дефлектор Д 315-02оц (D 500)”

Приклад умовного позначення при замовленні дефлектора нестандартного виконання з розмірами Д 560 мм, Д1 1050 мм, Н: 900 мм з оцинкованої сталі:

“Дефлектор Д 315оц (D 560;D_1 1050;H 900)”