Серія 5.904-17

2 ГЛУШНИКИ ШУМУ

Глушники призначені для зниження аеродинамічного шуму, який створюється вентиляторами, кондиціонерами, опалювальними агрегатами, регулюючими пристроями, а також шуму, що виникає в елементах повітроводів.
Глушники призначені для середовищ, що не містять вибухонебезпечних і радіоактивних домішок.

2.1 Глушники трубчасті круглого і прямокутного перерізу типу ГТК і ГТП

Глушники трубчасті круглого ГТК і прямокутного ГТП перерізу виготовляються із сталевого оцинкованого листа і застосовують при площі вільного перерізу повітроводу до 0,36 м^2. Глушники трубчасті складаються з кожуха і внутрішнього перфорованого каркаса, обтягнутого склотканиною. Простір між кожухом і каркасом заповнюється рівномірно по довжині й перетину звукопоглинаючим матеріалом.

Глушники трубчасті круглі поставляються на фланцевому, ніпельному, під гофру з'єднаннях.

Технічні характеристики глушників приведені в таблицях.



Рисунок 2.1 Глушники трубчасті круглого перерізу типу **ГТК**

Таблиця 2.1

Шифр	Глушник	Площа вільного перерізу, м^2	Розміри, мм					Маса, кг
			D	D_1	D_2	n	L	
ГТК 1-1	А7Е 186.000	0,0123	125	315	155	6	980	8,8
ГТК 1-2	-01	0,0314	200	400	230			12,1
ГТК 1-3	-02	0,0491	250	450	280			14,4
ГТК 1-4	-03	0,0779	315	560	345	8		19,7
ГТК 1-5	-04	0,1260	400	710	430	10		29,3
ГТК 1-6	-05	0,1960	500	800	530			35,2
ГТК 1-7	-13	0,312	630	930	660			41,2
ГТК 2-1	-06	0,0123	125	315	155	6	480	5,2
ГТК 2-2	-07	0,0314	200	400	230			6,3
ГТК 2-3	-08	0,0491	250	450	280			8,2
ГТК 2-4	-09	0,0779	315	560	345	8		11,8
ГТК 2-5	-10	0,1260	400	710	430	10		17,8
ГТК 2-6	-11	0,1960	500	800	530			21,3
ГТК 2-7	-12	0,312	630	930	660			25,4

Приклад умовного позначення при замовленні глушника трубчастого круглого перерізу з внутрішнім діаметром ***D*** – 315 мм, довжиною - 980 мм:
"Глушник трубчастий ГТК 1-4 (А7Е 186.000-03) D 315"

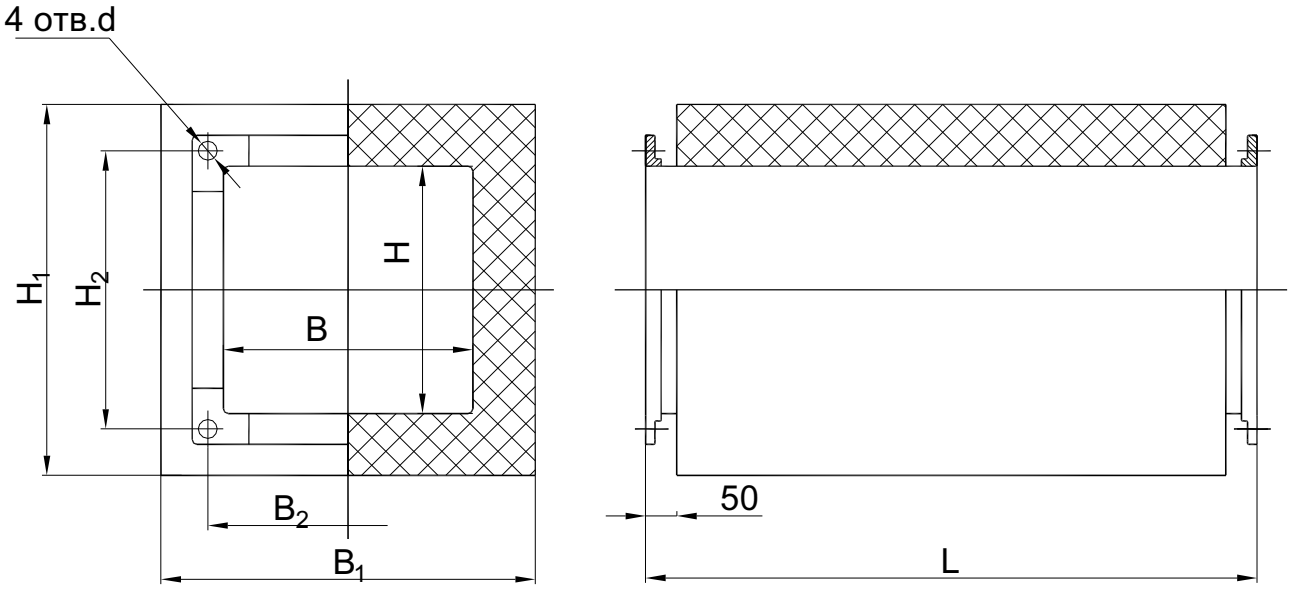

Рисунок 2.2 Глушники трубчасті прямокутного перерізу типу ГТП

Таблиця 2.2

Шифр	Глушник	Площа вільного перерізу, м²	Розміри, мм								Маса, кг
			B	B_1	B_2	H	H_1	H_2	L	d	
ГТП 1-1	А7Е 188.000	0,02	200	400	223	100	300	123	980	8,5	15,8
ГТП 1-2	-01	0,05	300	500	323	200	400	223			23,0
ГТП 1-3	-02	0,08	400	600	423						26,6
ГТП 1-4	-03	0,12				300	500	323			28,4
ГТП 1-5	-04	0,16				400	600	423			29,7
ГТП 1-6	-10	0,36	600	800	630	600	800	630		14	55,0
ГТП 1-7	-14	0,0625	250	450	273	250	450	273		8,5	28,2
ГТП 1-8	-15	0,09	300	500	323	300	500	323			31,4
ГТП 1-9	-16	0,01	100	300	123	100	300	123			8
ГТП 1-10	-17	0,0225	150	350	173	150	350	173			10
ГТП 1-11	-18	0,04	200	400	223	200	400	223			13
ГТП 1-12	-19	0,15	500	700	523	300	500	323			38
ГТП 2-1	-05	0,02	200	400	223	100	300	123	480	8,5	10,2
ГТП 2-2	-06	0,06	300	500	323	200	400	223			13,6
ГТП 2-3	-07	0,08	400	600	423						15,0
ГТП 2-4	-08	0,12				300	500	323			18,4
ГТП 2-5	-09	0,16				400	600	423			20,0
ГТП 2-6	-11	0,36	600	800	630	600	800	630		14	34,8
ГТП 2-7	-12	0,04	200	400	223	200	400	223		8,5	14,8
ГТП 2-8	-13	0,09	300	500	323	300	500	323			18,5

Приклад умовного позначення при замовленні глушника трубчастого прямокутного перерізу з внутрішніми розмірами: ширина В – 300 мм, висота Н – 200, довжина - 980 мм:

“Глушник трубчастий ГТП 1-2 (А7Е 188.000-01) В 300хН 200хL 980”

ПРАТ “ІНТЕРКОНДИЦІОНЕР” лишає за собою право на внесення змін без попереднього повідомлення